MOOD CERAMIC

cod. ELYVAT

WC ELYSIUM A VORTICE

Vaso scarico A/P trasformabile A/S
con curva tecnica

cod. ELYBIT

BIDET ELYSIUM
Bidet monoforo a terra

ELYSIUM

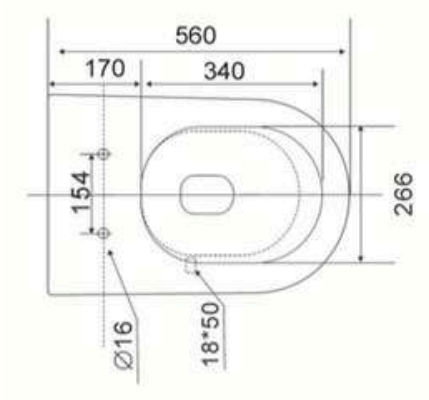

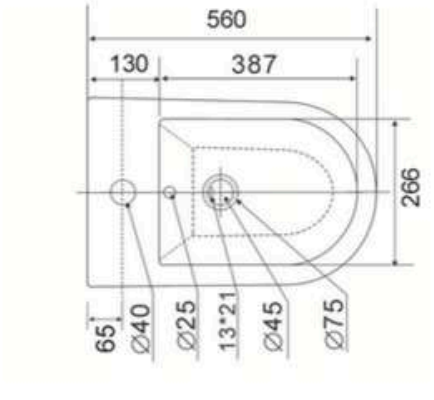

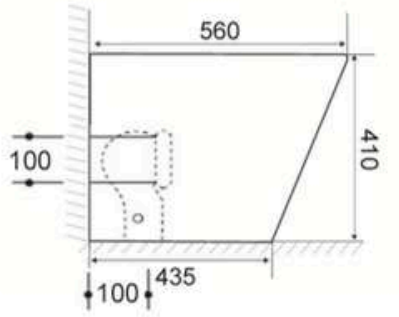

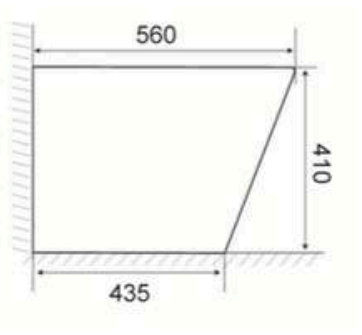

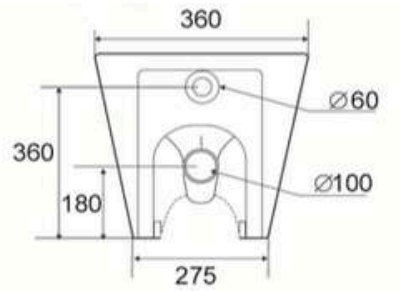

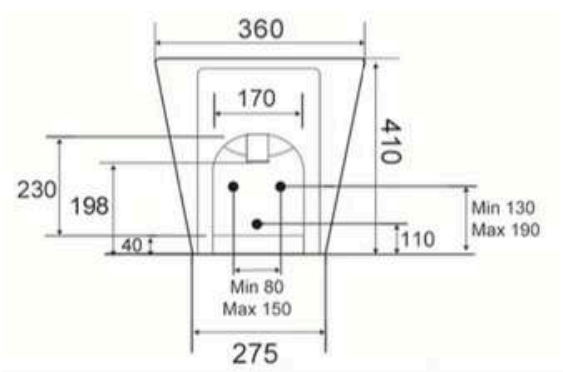

ACCESSORI

SEDILE ELYSIUM
SOFTCLOSE
Sedile Termoindurente Slim softclose (per serie a terra)
Slim soft close thermosetting seat (for floor serie)

cod. ELYSE01S

CURVA TECNICA
Curva tecnica standard
Standard plastic pipe

cod. MCUT

FISSAGGI
Kit di fissaggio per vaso (incluso)
Fixing screws for wc (included)

cod. FIX05

Mood Ceramic Via delle Industrie, 01033 Zona P.i.p. VT - 0761777557 - info@moodceramic.com